Colorado

Design: Benjamin Krudwig

https://www.ravelry.com/designers/benjamin-krudwig

Skøn herresweater med god bevægelsesvidde. Brug af rillemønster og kontrastfarve på ærmerne gør den speciel. Den er her strikket i ren uld på pinde 4.



Fakta om opskriften

Pinde: 4 mm

Strikkefasthed: 23 m/32 p = 10 x 10 cm i glatstrikning med rillemønster.

Garn tykkelse: Worsted/Aran

Teknikker: Struktur

Størrelser: Herrestørrelse S (M, L, XL, 2XL).

Overblik

Pindestørrelse: 4 mm

Størrelser: Herrestørrelse S (M, L, XL, 2XL).

Detaljer

Konstruktion: 23 m/32 p = 10 x 10 cm i glatstrikning med rillemønster.

Størrelser: Herrestørrelse S (M, L, XL, 2XL).

Fremgangsmetode:

Størrelser

Herrestørrelse S (M, L, XL, 2XL). Her vist i str L med 10 cm bevægelsesvidde.

Færdige mål

Overvidde: 85½ (95½, 106, 117, 126½) cm. Længde: 65 (68½, 70½, 73½, 75½) cm.

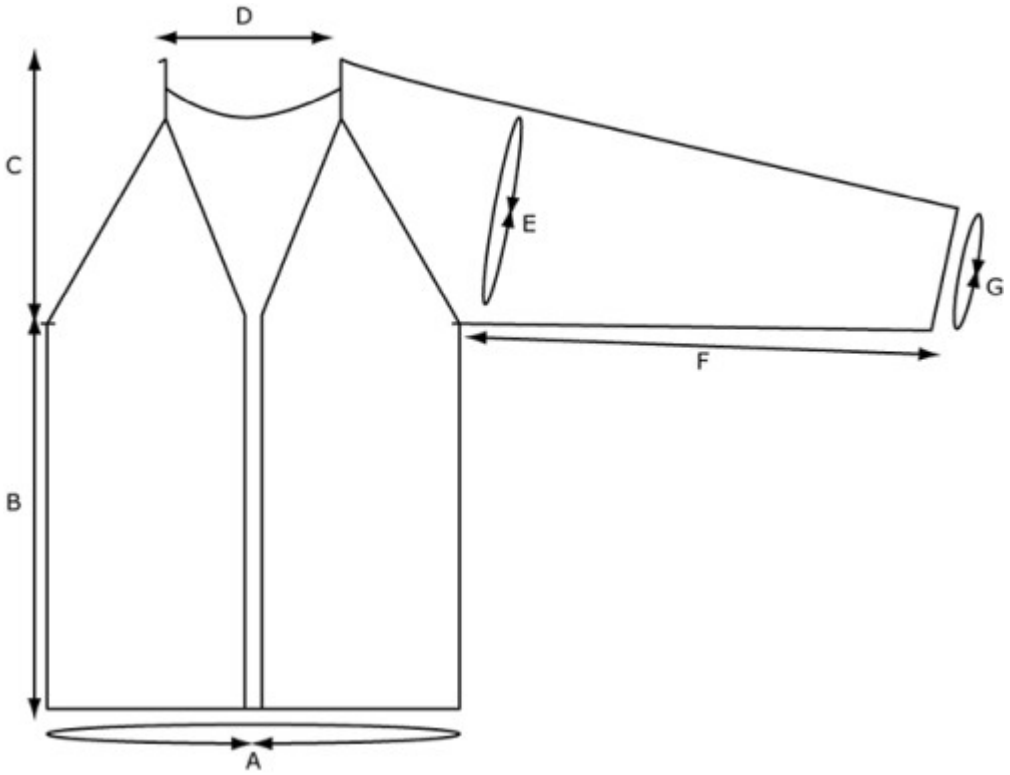

A: Overvidde (inklusive knapbånd): 85½ (95½, 106, 117, 126½) cm B: Længde op til ærmegab: 38 (39½, 40½, 42, 43) cm C: Højde af bærestykke: 26½ (29, 30, 32, 32½) cm D: Halsbredde: 16½ (18, 20½, 21, 23) cm E: Omkreds af overarm: 45½ (49½, 49½, 51½, 51½) cm F: Ærmelængde op til ærmegab: 51 (52, 52, 54½, 54½) cm G: Omkreds af manchet: 25 (28½, 28½, 32, 32) cm

Materialer

Garn

Blue Sky Fibers Woolstok (100 % højlandsuld; 112 m/50 g). Grundfarve (G): October Sky; 6 (7, 8, 10, 11) ngl. Kontrastfarve (K): Gravel Road; 6 (6, 6, 7, 8) ngl.

Strikkepinde

4 mm rundpind, 80 cm lang. 4 mm strømpepinde (eller hvad du foretrækker til at strikke små omkredse på ærmerne). Sørg for at vælge den pindetykkelse, der kræves for at opnå

strikkefastheden.

Tilbehør

11 maskemarkører: 4 i en farve til raglanmarkeringer, 4 i en anden farve til ærmerillerne og 3 i en tredje farve til riller på kroppen. Maskeholdere eller garnrester. 5 knapper, 25 mm. Stoppenål.

Strikkefasthed

23 m/32 p = 10 x 10 cm i glatstrikning med rillemønster.

Kommentarer

Cardiganen strikkes nedefra og op. Ved ærmegabet samles ærmer og krop til raglanindtagninger. Modellen er sømløs, og kroppen strikkes frem og tilbage, mens ærmerne strikkes rundt, indtil de samles med kroppen. Når ærmerne sluttes til kroppen, skal du huske at holde de maskemarkører på plads, der markerer, hvor rillerne skal være.

Mønstre

Rillemønster:

- P 1 (rets): Ret.

- P 2 (vrangs): Vrang.

- P 3: Ret.

- P 4: 1 vr, sæt markør, ret til sidste m, sæt markør, 1 vr.

- P 5 (rets): Ret.

- P 6 (vrangs): Vrang.

- P 7: Ret.

- P 8 (vrangs): Vrang til markør, fjern markør, 1 vr, sæt markør, ret til 1 m før sidste m, sæt markør, 1 vr, fjern markør, vrang pinden ud.

Gent p 5-8. Ærmerillemønster: Lav indtagninger ifølge opskriften til ærmer og indarbejd maskerne i glatstrikningen i begge ender.

- Omg 1-3: Ret.

- Omg 4: Ret til markør, flyt markør, 12 vr, flyt markør, ret omg ud.

Gent omg 1-4. Bærestykkemønster: Lav indtagninger ifølge opskriften til bærestykket og strik bærestykkemønstret således:

- P 1 (rets): Ret.

- P 2 (vrangs): Vrang.

- P 3: Ret.

- P 4 (vrangs): Vrang til rillemarkør, fjern rillemarkør, 1 vr, sæt rillemarkør, ret til markør, flyt markør, vrang til markør, flyt markør, 12 r, flyt markør, vrang til markør, flyt markør, ret til markør, flyt markør, vrang til markør, flyt markør, 12 r, flyt markør, vrang til markør, flyt markør, ret til 1 m før rillemarkør, sæt rillemarkør, 1 vr, fjern rillemarkør, vrang pinden ud.

Gent p 1-4.

Forkortelser

G: Grundfarve. K: Kontrastfarve. 1 ud: Strik ret i bageste og forreste løkke af samme m = 1 m taget ud.

Sådan gør du

Krop

- Med en 80 cm rundpind og K slår du 184 (206, 230, 254, 276) m op. Strik ikke rundt.

- Strik 16 p retstrikning, eller til kanten måler ca. 5 cm.

- Skift til G og strik 104 (108, 112, 116, 120) p rillemønster. Slut efter p 8.

- Arb måler nu ca. 38 (39½, 40½, 42, 43) cm fra kanten.

Læg det til side.

Ærmer

Med G og strømpepinde slår du 56 (64, 64, 72, 72) m op. Strik rundt og sæt en markør for at angive omgangsstart.

- Omg 1: Ret.

- Omg 2: Vrang.

Gent disse 2 omg yderligere 6 gange, eller indtil manchetten er 2 omg kortere end kroppens retkant. Strik 1 omg.

- Næste omg: 22 (26, 26, 30, 30) vr, sæt rillemarkør, 12 vr, sæt rillemarkør, vrang omg ud.

Skift til K.

- Næste omg: 1 r, 1 ud, ret til markør, flyt markør, 12 vr, flyt markør, ret til de sidste 2 m, 1 ud, 1 r = 2 m taget ud.

Strik 5 (5, 5, 6, 6) omg lige op i ærmerillemønster.

- Udtagningsomg: 1 r, 1 ud, strik næste omg af ærmerillemønstret til de sidste 2 m, 1 ud, 1 r = 2 m taget ud.

Gent de sidste 6 (6, 6, 7, 7) omg yderligere 23 (23, 23, 21, 21) gange = 104 (112, 112, 116, 116) m. Strik yderligere 0 (4, 4, 2, 2) omg lige op. Slut efter omg 4.

- Næste omg: 2 r. Sæt de 2 første og sidste m på omg (4 i alt) på en maskeholder til ærmegab = 100 (108, 108, 112, 112) m tilbage til ærmet.

Bryd garnet og sæt maskerne på en maskeholder. Lav endnu et ærme magen til.

Bærestykke

Forts med at strikke bærestykkemønster over kropsmaskerne med G. Rets skal vende mod dig.

- P 1 (rets): 44 (50, 55, 62, 67) r, sæt de næste 4 m på en maskeholder, sæt raglanmarkør, strik ret over de 100 (108, 108, 112, 112) m til det første ærme, sæt raglanmarkør, 88 (98, 112, 122, 134) ret over kropsmaskerne, sæt raglanmarkør, strik ret over de 100 (108, 108, 112, 112) m til det andet ærme, sæt raglanmarkør, sæt de næste 4 kropsmasker på en maskeholder, 44 (50, 55, 62, 67) ret over kropsmaskerne. Der er nu 10 markører: 4 raglanmarkører, 4 ærmerillemarkører (2 på hvert ærme) og 2 rillemarkører (1 på hvert forstykke) = 376 (414, 438, 470, 492) m.

- P 2 (vrangs): Vrang.

Forts med bærestykkemønster (næste p er p 3) og strik hals og raglan således:

- Indtagningsp 1 (rets): 2 r dr sm, *ret til 3 m før raglanmarkør, 2 r sm, 1 r, flyt markør, 1 r, 2 r dr sm*. Gent fra * til * yderligere 3 gange, ret til de sidste 2 m, 2 r sm = 10 m taget ind.

- Strik 1 p i bærestykkemønster.

- Indtagningsp 2: *Ret til 3 m før raglanmarkør, 2 r sm, 1 r, flyt markør, 1 r, 2 r dr sm*. Gent fra * til * yderligere 3 gange, ret pinden ud = 8 m taget ind.

- Strik 1 p i bærestykkemønster.

- Gent indtagningsp 1.

- Strik 1 p i bærestykkemønster.

- Gent de sidste 4 p yderligere 11 (13, 15, 17, 19) gange.

- Fjern rillemarkører fra forstykkerne, når der ikke er flere m tilbage ml rillemarkørerne og raglanmarkørerne. Herfra strikkes forstykkerne i glatstrikning = 150 (152, 140, 136, 122) m tilbage.

- Gent indtagningsp 2 = 142 (144, 132, 128, 114) m.

- Strik 1 p i mønster.

- Næste p: 2 r dr sm, 1 (1, 0, 1, 0) r, 2 r sm, flyt markør, 1 r, 2 r dr sm, *mønster til 3 m før raglanmarkør, 2 r sm, 1 r, flyt markør, 1 r, 2 r dr sm*. Gent fra * til * endnu en gang, strik mønster til 3 m før raglanmarkør, 2 r sm, 1 r, flyt markør, 2 r dr sm, 1 (1, 0, 1, 0) r, 2 r sm = 132 (134, 122, 118, 104) m.

- Strik 1 p i mønster.

Bryd garnet og sæt maskerne på en maskeholder.

Knapbånd

Med rundpinden og K samler du 126 (136, 144, 152, 162) m op langs højre forstykke og strikker dem, sæt markør, strikker ret over de 132 (134, 122, 118, 104) bærestykkemasker på maskeholder, sæt markør, og til sidst samler du 126 (136, 144, 152, 162) m op ned langs venstre forstykke og strikker dem = 384 (406, 410, 422, 428) m. Strik 6 p ret.

- P 1 (vrangs): 6 r, luk af for 4 m, *strik ret, til der er 15 (16, 16, 17, 18) m på pinden efter aflukningen, luk af for yderligere 4 m*. Gent fra * til * yderligere 3 gange, ret pinden ud.

- P 2 (rets): Strik ret til det første aflukningshul, *slå 4 m op, 15 (16, 16, 17, 18) r*. Gent fra * til * yderligere 3 gange, slå 4 m op, 6 r.

- Strik 6 p.

Luk af for alle m.

Færdiggørelse

Vask cardiganen og blok den i de rette mål. Hæft alle ender. Sy knapper på knapbåndet, så de passer til knaphullerne. Om designeren (c) 2016 Benjamin Krudwig. Original titel Colorado. Trykt i Knitty Winter 2016. Kun til personlig brug. Hverken opskrift eller færdigstrikket produkt må videresælges. Kontakt Benjamin. Oversat af Marianne Holmen med tilladelse af designeren. Translated with permission.

Størrelseskategori: Voksen

Overdele og kjoler: Cardigans / Jakker

Strikkefasthed: 23 m

Konstruktion: Monteringsfri, Nedefra og op, Raglan, Rundstrikket, Strikket fladt

Pindestørrelse: 4 mm

Garntykkelse: Worsted/Aran

Teknik: Struktur

Gamle kategorier: Strikkeopskrifter

Fremgangsmåde

Størrelser

Herrestørrelse S (M, L, XL, 2XL). Her vist i str L med 10 cm bevægelsesvidde.

Færdige mål

Overvidde: 85½ (95½, 106, 117, 126½) cm. Længde: 65 (68½, 70½, 73½, 75½) cm.

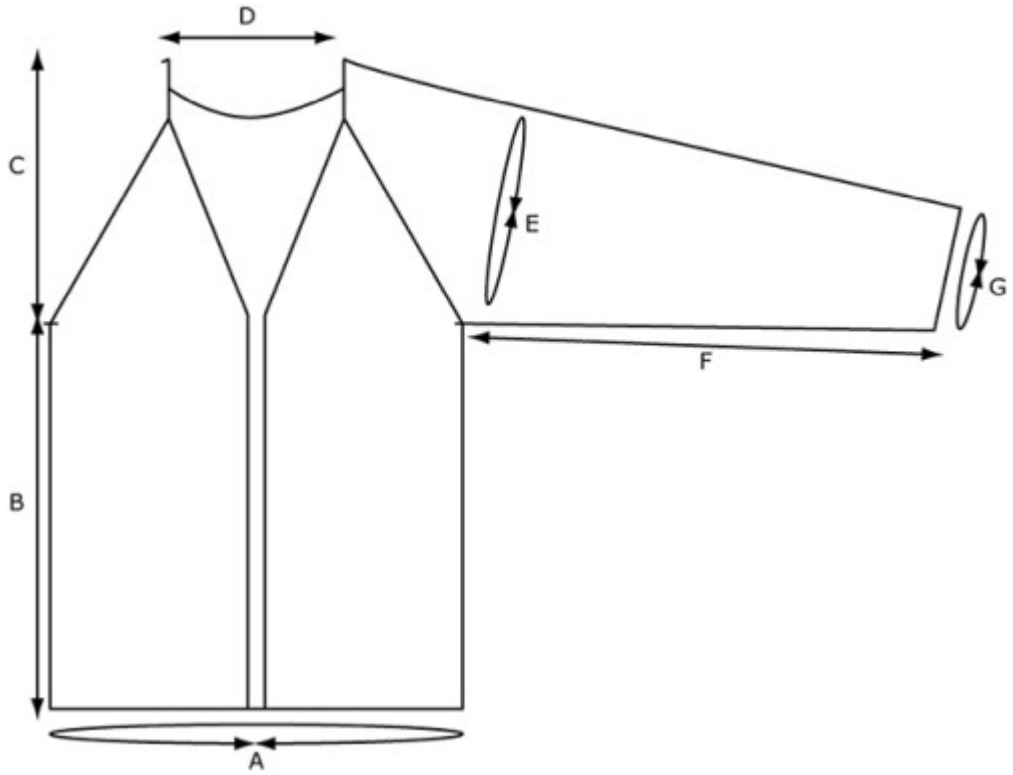

A: Overvidde (inklusive knapbånd): 85½ (95½, 106, 117, 126½) cm B: Længde op til ærmegab: 38 (39½, 40½, 42, 43) cm C: Højde af bærestykke: 26½ (29, 30, 32, 32½) cm D: Halsbredde: 16½ (18, 20½, 21, 23) cm E: Omkreds af overarm: 45½ (49½, 49½, 51½, 51½) cm F: Ærmelængde op til ærmegab: 51 (52, 52, 54½, 54½) cm G: Omkreds af manchet: 25 (28½, 28½, 32, 32) cm

Materialer

Garn

Blue Sky Fibers Woolstok (100 % højlandsuld; 112 m/50 g). Grundfarve (G): October Sky; 6 (7, 8, 10, 11) ngl. Kontrastfarve (K): Gravel Road; 6 (6, 6, 7, 8) ngl.

Strikkepinde

4 mm rundpind, 80 cm lang. 4 mm strømpepinde (eller hvad du foretrækker til at strikke små omkredse på ærmerne). Sørg for at vælge den pindetykkelse, der kræves for at opnå strikkefastheden.

Tilbehør

11 maskemarkører: 4 i en farve til raglanmarkeringer, 4 i en anden farve til ærmerillerne og 3 i en tredje farve til riller på kroppen. Maskeholdere eller garnrester. 5 knapper, 25 mm. Stoppenål.

Strikkefasthed

23 m/32 p = 10 x 10 cm i glatstrikning med rillemønster.

Kommentarer

Cardiganen strikkes nedefra og op. Ved ærmegabet samles ærmer og krop til raglanindtagninger. Modellen er sømløs, og kroppen strikkes frem og tilbage, mens ærmerne strikkes rundt, indtil de samles med kroppen. Når ærmerne sluttes til kroppen, skal du huske at holde de maskemarkører på plads, der markerer, hvor rillerne skal være.

Mønstre

Rillemønster:

- P 1 (rets): Ret.

- P 2 (vrangs): Vrang.

- P 3: Ret.

- P 4: 1 vr, sæt markør, ret til sidste m, sæt markør, 1 vr.

- P 5 (rets): Ret.

- P 6 (vrangs): Vrang.

- P 7: Ret.

- P 8 (vrangs): Vrang til markør, fjern markør, 1 vr, sæt markør, ret til 1 m før sidste m, sæt markør, 1 vr, fjern markør, vrang pinden ud.

Gent p 5-8. Ærmerillemønster: Lav indtagninger ifølge opskriften til ærmer og indarbejd maskerne i glatstrikningen i begge ender.

- Omg 1-3: Ret.

- Omg 4: Ret til markør, flyt markør, 12 vr, flyt markør, ret omg ud.

Gent omg 1-4. Bærestykkemønster: Lav indtagninger ifølge opskriften til bærestykket og strik bærestykkemønstret således:

- P 1 (rets): Ret.

- P 2 (vrangs): Vrang.

- P 3: Ret.

- P 4 (vrangs): Vrang til rillemarkør, fjern rillemarkør, 1 vr, sæt rillemarkør, ret til markør, flyt markør, vrang til markør, flyt markør, 12 r, flyt markør, vrang til markør, flyt markør, ret til markør, flyt markør, vrang til markør, flyt markør, 12 r, flyt markør, vrang til markør, flyt markør, ret til 1 m før rillemarkør, sæt rillemarkør, 1 vr, fjern rillemarkør, vrang pinden ud.

Gent p 1-4.

Forkortelser

G: Grundfarve. K: Kontrastfarve. 1 ud: Strik ret i bageste og forreste løkke af samme m = 1 m taget ud.

Sådan gør du

Krop

- Med en 80 cm rundpind og K slår du 184 (206, 230, 254, 276) m op. Strik ikke rundt.

- Strik 16 p retstrikning, eller til kanten måler ca. 5 cm.

- Skift til G og strik 104 (108, 112, 116, 120) p rillemønster. Slut efter p 8.

- Arb måler nu ca. 38 (39½, 40½, 42, 43) cm fra kanten.

Læg det til side.

Ærmer

Med G og strømpepinde slår du 56 (64, 64, 72, 72) m op. Strik rundt og sæt en markør for at angive omgangsstart.

- Omg 1: Ret.

- Omg 2: Vrang.

Gent disse 2 omg yderligere 6 gange, eller indtil manchetten er 2 omg kortere end kroppens retkant. Strik 1 omg.

- Næste omg: 22 (26, 26, 30, 30) vr, sæt rillemarkør, 12 vr, sæt rillemarkør, vrang omg ud.

Skift til K.

- Næste omg: 1 r, 1 ud, ret til markør, flyt markør, 12 vr, flyt markør, ret til de sidste 2 m, 1 ud, 1 r = 2 m taget ud.

Strik 5 (5, 5, 6, 6) omg lige op i ærmerillemønster.

- Udtagningsomg: 1 r, 1 ud, strik næste omg af ærmerillemønstret til de sidste 2 m, 1 ud, 1 r = 2 m taget ud.

Gent de sidste 6 (6, 6, 7, 7) omg yderligere 23 (23, 23, 21, 21) gange = 104 (112, 112, 116, 116) m. Strik yderligere 0 (4, 4, 2, 2) omg lige op. Slut efter omg 4.

- Næste omg: 2 r. Sæt de 2 første og sidste m på omg (4 i alt) på en maskeholder til ærmegab = 100 (108, 108, 112, 112) m tilbage til ærmet.

Bryd garnet og sæt maskerne på en maskeholder. Lav endnu et ærme magen til.

Bærestykke

Forts med at strikke bærestykkemønster over kropsmaskerne med G. Rets skal vende mod dig.

- P 1 (rets): 44 (50, 55, 62, 67) r, sæt de næste 4 m på en maskeholder, sæt raglanmarkør, strik ret over de 100 (108, 108, 112, 112) m til det første ærme, sæt raglanmarkør, 88 (98, 112, 122, 134) ret over kropsmaskerne, sæt raglanmarkør, strik ret over de 100 (108, 108, 112, 112) m til det andet ærme, sæt raglanmarkør, sæt de næste 4 kropsmasker på en maskeholder, 44 (50, 55, 62, 67) ret over kropsmaskerne. Der er nu 10 markører: 4 raglanmarkører, 4 ærmerillemarkører (2 på hvert ærme) og 2 rillemarkører (1 på hvert forstykke) = 376 (414, 438, 470, 492) m.

- P 2 (vrangs): Vrang.

Forts med bærestykkemønster (næste p er p 3) og strik hals og raglan således:

- Indtagningsp 1 (rets): 2 r dr sm, *ret til 3 m før raglanmarkør, 2 r sm, 1 r, flyt markør, 1 r, 2 r dr sm*. Gent fra * til * yderligere 3 gange, ret til de sidste 2 m, 2 r sm = 10 m taget ind.

- Strik 1 p i bærestykkemønster.

- Indtagningsp 2: *Ret til 3 m før raglanmarkør, 2 r sm, 1 r, flyt markør, 1 r, 2 r dr sm*. Gent fra * til * yderligere 3 gange, ret pinden ud = 8 m taget ind.

- Strik 1 p i bærestykkemønster.

- Gent indtagningsp 1.

- Strik 1 p i bærestykkemønster.

- Gent de sidste 4 p yderligere 11 (13, 15, 17, 19) gange.

- Fjern rillemarkører fra forstykkerne, når der ikke er flere m tilbage ml rillemarkørerne og raglanmarkørerne. Herfra strikkes forstykkerne i glatstrikning = 150 (152, 140, 136, 122) m tilbage.

- Gent indtagningsp 2 = 142 (144, 132, 128, 114) m.

- Strik 1 p i mønster.

- Næste p: 2 r dr sm, 1 (1, 0, 1, 0) r, 2 r sm, flyt markør, 1 r, 2 r dr sm, *mønster til 3 m før raglanmarkør, 2 r sm, 1 r, flyt markør, 1 r, 2 r dr sm*. Gent fra * til * endnu en gang, strik mønster til 3 m før raglanmarkør, 2 r sm, 1 r, flyt markør, 2 r dr sm, 1 (1, 0, 1, 0) r, 2 r sm = 132 (134, 122, 118, 104) m.

- Strik 1 p i mønster.

Bryd garnet og sæt maskerne på en maskeholder.

Knapbånd

Med rundpinden og K samler du 126 (136, 144, 152, 162) m op langs højre forstykke og strikker dem, sæt markør, strikker ret over de 132 (134, 122, 118, 104) bærestykkemasker på maskeholder, sæt markør, og til sidst samler du 126 (136, 144, 152, 162) m op ned langs venstre forstykke og strikker dem = 384 (406, 410, 422, 428) m. Strik 6 p ret.

- P 1 (vrangs): 6 r, luk af for 4 m, *strik ret, til der er 15 (16, 16, 17, 18) m på pinden efter aflukningen, luk af for yderligere 4 m*. Gent fra * til * yderligere 3 gange, ret pinden ud.

- P 2 (rets): Strik ret til det første aflukningshul, *slå 4 m op, 15 (16, 16, 17, 18) r*. Gent fra * til * yderligere 3 gange, slå 4 m op, 6 r.

- Strik 6 p.

Luk af for alle m.

Færdiggørelse

Vask cardiganen og blok den i de rette mål. Hæft alle ender. Sy knapper på knapbåndet, så de passer til knaphullerne. Om designeren (c) 2016 Benjamin Krudwig. Original titel Colorado. Trykt i Knitty Winter 2016. Kun til personlig brug. Hverken opskrift eller færdigstrikket produkt må videresælges. Kontakt Benjamin. Oversat af Marianne Holmen med tilladelse af designeren. Translated with permission.

Flere billeder

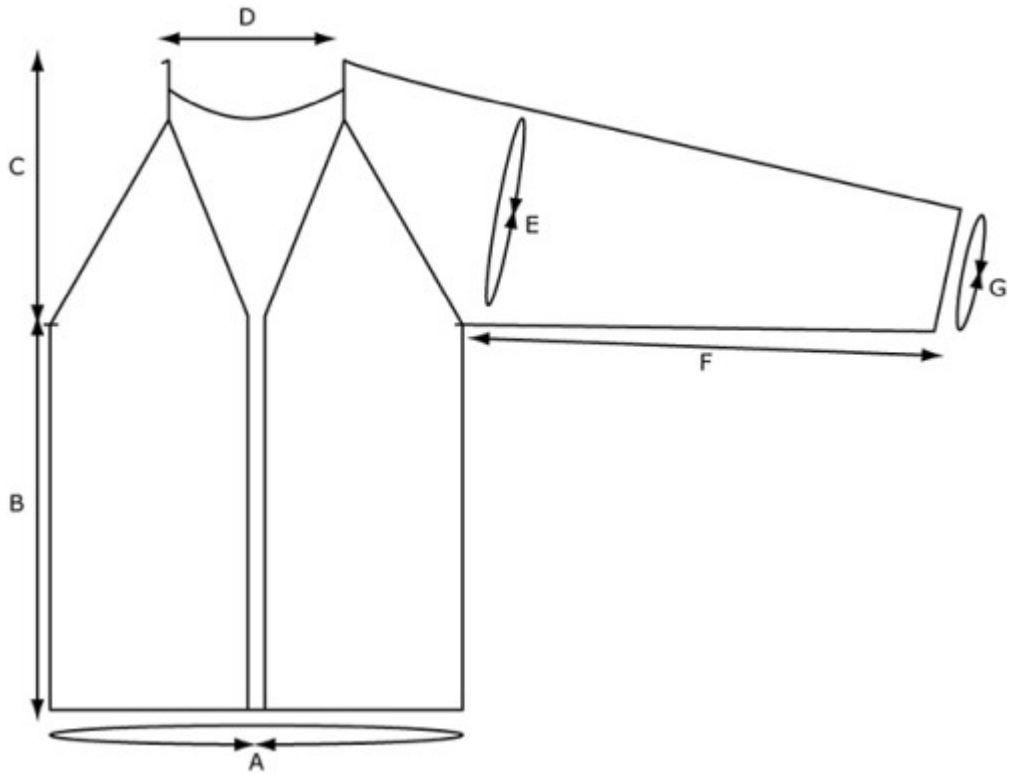

tegning-colorado



Colorado 3



Colorado 4



Colorado 5



Colorado 1

Find opskriften på hjemmesiden:

https://strikkeglad.dk/opskrifter/colorado/