Yoru

Design: Valentina Cosciani

http://tibisay-artherapy.blogspot.com/

Cardigan med mønster på ærmer, forkanter og ryg. Den er ikke for totalt nybegyndere. Her i 100 % uld på pinde 3 mm.



Fakta om opskriften

Pinde: 3 mm

Strikkefasthed: 22 m/32 p = 10 x 10 cm i glatstrikning.

Garn tykkelse: Fingering

Teknikker: Diagram, Hulmønster

Størrelser: XS (S, M, L, XL, 2XL, 3XL) .

Overblik

Pindestørrelse: 3 mm

Størrelser: XS (S, M, L, XL, 2XL, 3XL) .

Detaljer

Færdigredigeret: 1

Konstruktion: 22 m/32 p = 10 x 10 cm i glatstrikning.

Størrelser: XS (S, M, L, XL, 2XL, 3XL) .

Fremgangsmetode: Yoru er en japansk inspireret cardigan, der strikkes ovenfra og ned i et stykke. Sjalskraven strikkes i to symmetriske halvdele og dekoreres med et spændende mønster. Der samles masker op fra kraven og arbejdes nedad til bærestykket. Derefter opdeles arb til krop og ærmer. Ærmerne har også et mønster, der fortsætter hele vejen ned langs armen, og til kroppen bruges venderækker, således at ryggen bliver en smule længere end forstykkerne.

Størrelser

XS (S, M, L, XL, 2XL, 3XL) . Vist i str L med 9 cm bevægelsesvidde over ryggen. Mål Overvidde: 96½ (106½, 117½, 128½, 138½, 150½, 159) cm. Rygvidde (fra midt i ærmegabet til midt i det andet ærmegab): 38 (43, 48½, 53½, 58½, 64, 68½) cm. Længde: 65½ (66½, 69, 72, 73, 74½, 75½) cm.

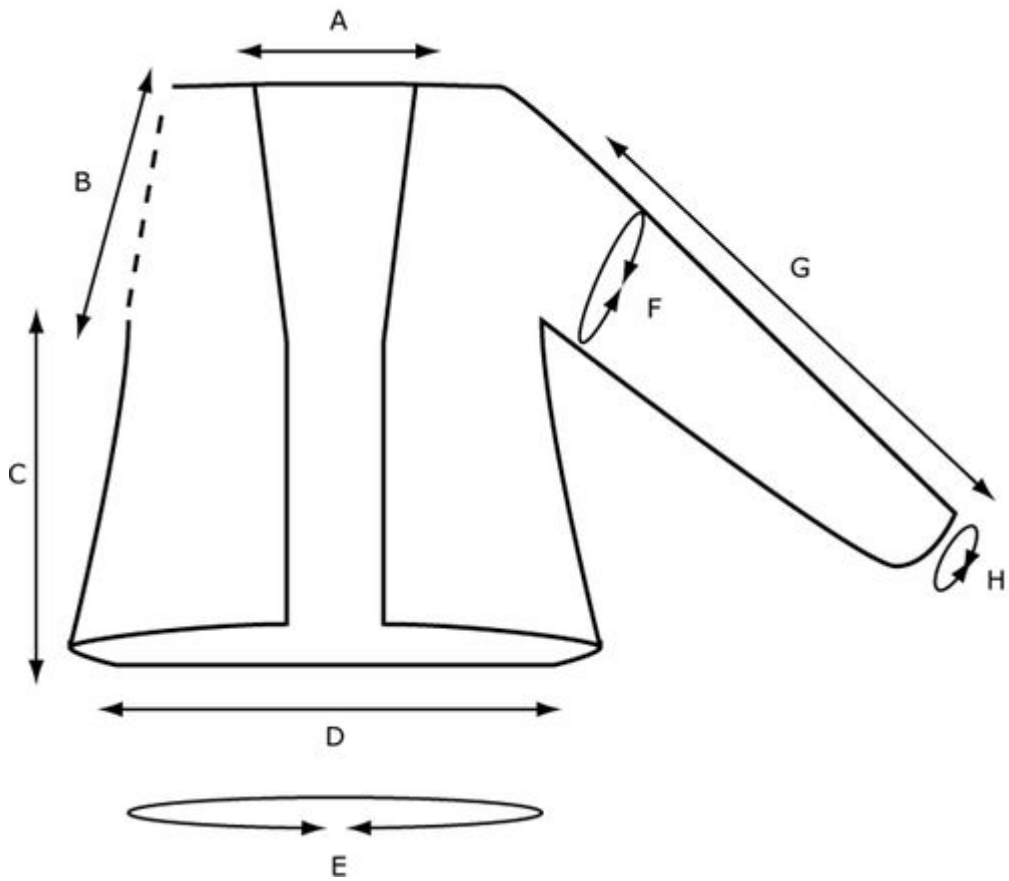

A: Nakke: 18 (18, 18, 18, 19, 19, 19½) cm B: Længde af raglansøm: 24 (25½, 28, 30½, 32, 33, 34½) cm C: Længde af krop: 41½ cm D: Rygvidde: 38 (43, 48½, 53½, 58½, 64, 68½) cm E: Overvidde: 96½ (106½, 117½, 128½, 138½, 150½, 159) cm F: Omkreds af overarm: 29 (32, 33½, 36, 38, 42, 46½) cm G: Ærmelængde: 50 (51½, 51½, 51½, 52, 52, 53½) cm H: Omkreds af manchet: 17 (17, 18, 19, 19½, 21, 21½) cm

Materialer

Garn

Brooklyn Tweed Loft (100 % amerikansk uld; 251 m/50 g); farve: Old World; 5 (6, 7, 7, 8, 9, 10) ngl.

Strikkepinde

Rundpind 3 mm, 80 cm eller længere. Strømpepinde 3 mm, eller en lang rundpind til magic loop eller 2 korte rundpinde. Brug altid den pindetykkelse, der kræves for at opnå strikkefastheden.

Tilbehør

Stoppenål. 6 maskemarkører (evt. 4 i afvigende farve til raglan). Maskeholdere eller garnrester.

Strikkefasthed

22 m/32 p = 10 x 10 cm i glatstrikning. Halsdiagrammet måler 10 cm i bredden. Rygdiagrammet måler 17 cm i bredden. Ærmediagrammet måler 4 cm i bredden. Strikkefastheden måles altid efter blokning.

Kommentarer

Bærestykket strikkes frem og tilbage i et stykke ovenfra til ærmegabene. Efter opdelingen strikkes igen frem og tilbage. Til ærmerne strikkes der rundt.

Teknikker

Kabelopslag: Se fx her. Venderækker: I stedet for at strikke almindelige venderækker kan du med fordel bruge tyske venderækker. Hvis du gør det, skal arb vendes før "fold og vend". Markører: Det vil være en god ide at bruge markører til at angive rammerne for diagrammerne.

Forkortelser

1 ud højre: Udtagning, der hælder mod højre: løft løkken ml pindene bagfra og strik den ret eller vr = 1 m taget ud. 1 ud venstre: Udtagning, der hælder mod venstre: løft løkken ml pindene forfra og strik den drejet ret eller vr = 1 m taget ud.

Diagrammer

Halsdiagrammet tæller som 23 m og rygdiagrammet som 37 m.

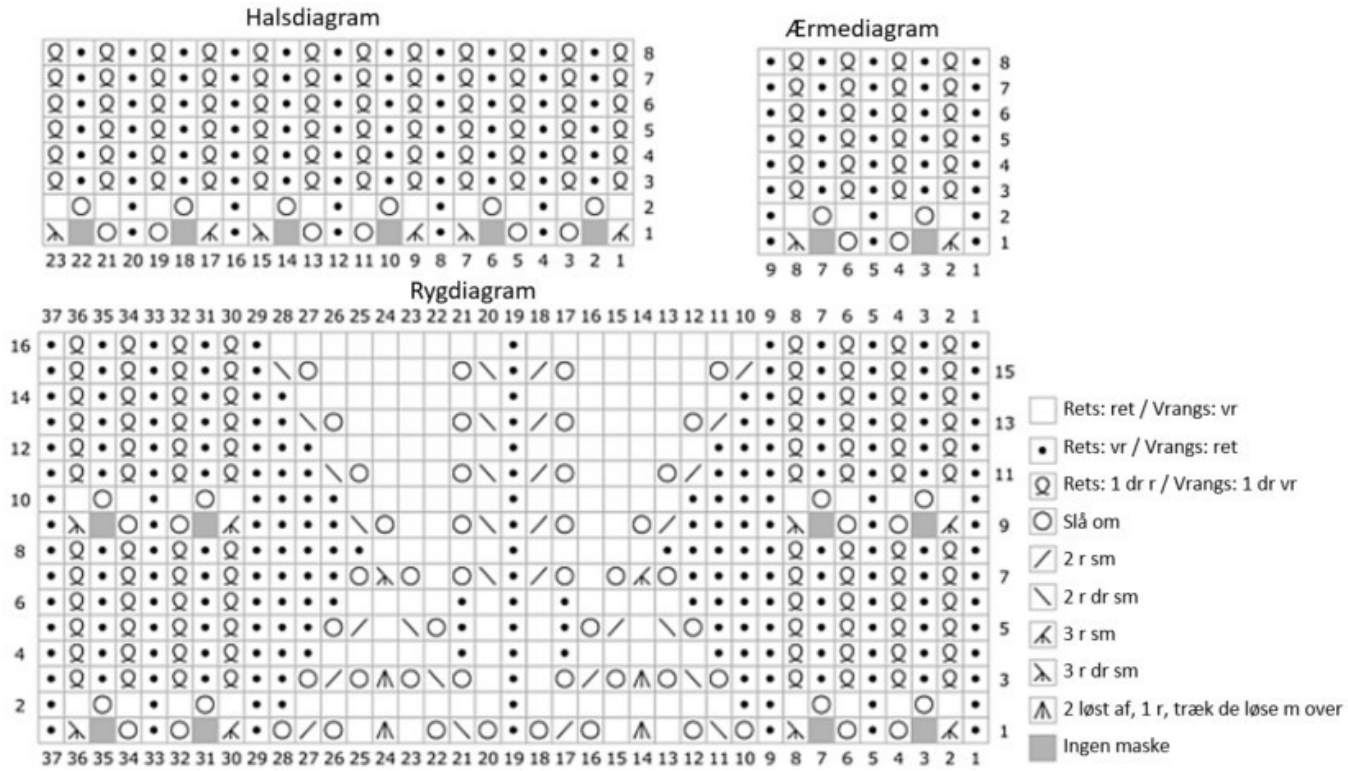

Halsdiagram (over 23 m)

Bemærk: Efter p 1 har du kun 17 m, men efter p 2 har du igen 23.

- P 1 (rets): (3 r sm, slå om, 1 vr, slå om, 3 r dr sm, 1 vr) x 2, 3 r sm, slå om, 1 vr, slå om, 3 r dr sm.

- P 2 (vrangs): (1 vr, slå om, 1 vr, 1 r) x 5, 1 vr, slå om, 1 vr.

- P 3, 5, 7: (1 dr r, 1 vr) x 11, 1 dr r.

- P 4, 6, 8: (1 dr vr, 1 r) x 11, 1 dr vr.

Gent p 1-8.

Rygdiagram (over 37 m)

Bemærk: Efter p 1 og 9 har du kun 33 m, men efter p 2 og 10 har du igen 37.

- P 1 (rets): 1 vr, 3 r sm, slå om, 1 vr, slå om, 3 r dr sm, (1 vr, slå om, 2 r dr sm, slå om, 1 r, 2 løst af, 1 r, træk de løse m over, 1 r, slå om, 2 r sm, slå om) x 2, 1 vr, 3 r sm, slå om, 1 vr, slå om, 3 r dr sm, 1 vr.

- P 2 (vrangs): (1 r, 1 vr, slå om, 1 vr) x 2, 2 r, 8 vr, 1 r, 8 vr, 2 r, (1 vr, slå om, 1 vr, 1 r) x 2.

- P 3: (1 vr, 1 dr r) x 4, 2 vr, slå om, 2 r dr sm, slå om, 2 løst af, 1 r, træk de løse m over, slå om, 2 r sm, slå om, 1 r, 1 vr, 1 r, slå om, 2 r dr sm, slå om, 2 løst af, 1 r, træk de løse m over, slå om, 2 r sm, slå om, 2 vr, (1 dr r, 1 vr) x 4.

- P 4: (1 r, 1 dr vr) x 4, 3 r, 5 vr, (1 r, 1 vr) x 2, 1 r, 5 vr, 3 r, (1 dr vr, 1 r) x 4.

- P 5: (1 vr, 1 dr r) x 4, 3 vr, slå om, 2 r dr sm, 1 r, 2 r sm, slå om, (1 vr, 1 r) x 2, 1 vr, slå om, 2 r dr sm, 1 r, 2 r sm, slå om, 3 vr, (1 dr r, 1 vr) x 4.

- P 6: (1 r, 1 dr vr) x 4, 4 r, 4 vr, (1 r, 1 vr) x 2, 1 r, 4 vr, 4 r, (1 dr vr, 1 r) x 4.

- P 7: (1 vr, 1 dr r) x 4, 4 vr, slå om, 3 r sm, slå om, 1 r, slå om, 2 r sm, 1 vr, 2 r dr sm, slå om, 1 r, slå om, 3 r dr sm, slå om, 4 vr, (1 dr r, 1 vr) x 4.

- P 8: (1 r, 1 dr vr) x 4, 5 r, 5 vr, 1 r, 5 vr, 5 r, (1 dr vr, 1 r) x 4.

- P 9: 1 vr, 3 r sm, slå om, 1 vr, slå om, 3 r dr sm, 4 vr, 2 r sm, slå om, 2 r, slå om, 2 r sm, 1 vr, 2 r dr sm, slå om, 2 r, slå om, 2 r dr sm, 4 vr, 3 r sm, slå om, 1 vr, slå om, 3 r dr sm, 1 vr.

- P 10: (1 r, 1 vr, slå om, 1 vr) x 2, 4 r, 6 vr, 1 r, 6 vr, 4 r, (1 vr, slå om, 1 vr, 1 r) x 2.

- P 11: (1 vr, 1 dr r) x 4, 3 vr, 2 r sm, slå om, 3 r, slå om, 2 r sm, 1 vr, 2 r dr sm, slå om, 3 r, slå om, 2 r dr sm, 3 vr, (1 dr r, 1 vr) x 4.

- P 12: (1 r, 1 dr vr) x 4, 3 r, 7 vr, 1 r, 7 vr, 3 r, (1 dr vr, 1 r) x 4.

- P 13: (1 vr, 1 dr r) x 4, 2 vr, 2 r sm, slå om, 4 r, slå om, 2 r sm, 1 vr, 2 r dr sm, slå om, 4 r, slå om, 2 r dr sm, 2 vr, (1 dr r, 1 vr) x 4.

- P 14: (1 r, 1 dr vr) x 4, 2 r, 8 vr, 1 r, 8 vr, 2 r, (1 dr vr, 1 r) x 4.

- P 15: (1 vr, 1 dr r) x 4, 1 vr, 2 r sm, slå om, 5 r, slå om, 2 r sm, 1 vr, 2 r dr sm, slå om, 5 r, slå om, 2 r dr sm, 1 vr, (1 dr r, 1 vr) x 4.

- P 16: (1 r, 1 dr vr) x 4, (1 r, 9 vr) x 2, 1 r, (1 dr vr, 1 r) x 4.

Gent p 1-16.

Ærmediagram (strikket frem og tilbage over 9 m

Bemærk: Efter p 1 har du kun 7 m, men efter p 2 har du igen 9.

- P 1 (rets): 1 vr, 3 r sm, slå om, 1 vr, slå om, 3 r dr sm, 1 vr.

- P 2 (vrangs): 1 r, (1 vr, slå om, 1 vr, 1 r) x 2.

- P 3, 5, 7: (1 vr, 1 dr r) x 4, 1 vr.

- P 4, 6, 8: (1 r, 1 dr vr) x 4, 1 r.

Gent p 1-8.

Ærmediagram (strikket rundt over 9 m)

Bemærk: Efter omg 1 har du kun 7 m, men efter omg 2 har du igen 9.

- Omg 1: 1 vr, 3 r sm, slå om, 1 vr, slå om, 3 r dr sm, 1 vr.

- Omg 2: (1 vr, 1 r, slå om, 1 r) x 2, 1 vr.

- Omg 3-8: (1 vr, 1 dr r) x 4, 1 vr.

Gent omg 1-8.

Sådan gør du

Nakkekant

Slå 25 m op.

- P 1 (rets): 1 r, strik p 1 af halsdiagrammet over de næste 23 m, 1 dr r.

- P 2 (vrangs): 1 r, strik halsdiagram over de næste 23 m, 1 dr r.

- Forts i mønster og strik den første m på alle p ret og den sidste m dr ret, til du har strikket i alt 44 (44, 44, 44, 48, 48, 52) p. Slut efter p 4 (4, 4, 4, 8, 8, 4) af diagrammet.

- Bryd garnet og sæt maskerne på en maskeholder.

- Med vrangs vendt mod dig strikker du 25 m vr op fra opslagskanten. Vend, så rets vender mod dig.

- Strik p 1-2 og forts så i mønster, til du har strikket i alt 44 (44, 44, 44, 48, 48, 52) p. Slut efter p 4 (4, 4, 4, 8, 8, 4) af diagrammet.

- Næste p (rets): 1 r, strik p 5 (5, 5, 5, 1, 1, 5) af halsdiagrammet til den sidste m, 1 vr; drej arb 90 grader med uret og strik 61 (61, 61, 61, 67, 67, 73) m op langs kanten af nakken (ca. 2 m for hver 3 p); drej igen arb 90 grader. Sæt maskerne fra holder på venstre pind og strik 1 vr, strik p 5 (5, 5, 5, 1, 1, 5) af halsdiagrammet til den sidste m, 1 dr r = 111 (111, 111, 111, 117, 117, 123) m.

Bærestykke

- Startp (vrangs): 1 r, strik næste p af halsdiagrammet, 1 r, sæt markør til hals, sæt markør til raglan, 1 (1, 1, 1, 2, 2, 3) vr, (1 r, 1 dr vr) x 4, 1 r, 1 (1, 1, 1, 2, 2, 3) vr, sæt markør til raglan, 1 (1, 1, 1, 2, 2, 3) vr, (1 r, 1 dr vr) x 4, (1 r, 9 vr) x 2, 1 r, (1 dr vr, 1 r) x 4, 1 (1, 1, 1, 2, 2, 3) vr, sæt markør til raglan, 1 (1, 1, 1, 2, 2, 3) vr, (1 r, 1 dr vr) x 4, 1 r, 1 (1, 1, 1, 2, 2, 3) vr, sæt markør til raglan, sæt markør til hals, 1 r, strik halsdiagram, 1 dr r = 25 m til hvert forstykke; 39 (39, 39, 39, 41, 41, 43) m til ryggen; 11 (11, 11, 11, 13, 13, 15) m til hvert ærme.

- P 1 (rets): 1 r, strik halsdiagram, 1 vr, flyt halsmarkør, 1 ud højre, flyt raglanmarkør, 1 r, 1 ud venstre, 0 (0, 0, 0, 1, 1, 2) r, strik p 1 af ærmediagram, 0 (0, 0, 0, 1, 1, 2) r, 1 ud højre, 1 r, flyt raglanmarkør, 1 ud venstre, 1 (1, 1, 1, 2, 2, 3) r, strik p 1 af rygdiagram, 1 (1, 1, 1, 2, 2, 3) r, 1 ud højre, flyt raglanmarkør, 1 r, 1 ud venstre, 0 (0, 0, 0, 1, 1, 2) r, strik p 1 af ærmediagram, 0 (0, 0, 0, 1, 1, 2) r, 1 ud højre, 1 r, flyt raglanmarkør, 1 ud venstre, flyt halsmarkør, 1 vr, strik halsdiagram, 1 dr r = 119 (119, 119, 119, 125, 125, 131) m = 26 m til hvert forstykke; 41 (41,

41, 41, 43, 43, 45) m til ryggen; 13 (13, 13, 13, 15, 15, 17) m til hvert ærme.

- Næste p (vrangs): 1 r, strik halsdiagram, 1 r, flyt markør, vr til markør, flyt markør, 2 (2, 2, 2, 3, 3, 4) vr, strik næste p i ærmediagram, 2 (2, 2, 2, 3, 3, 4) vr, flyt markør, 2 (2, 2, 2, 3, 3, 4) vr, strik næste p af rygdiagram, 2 (2, 2, 2, 3, 3, 4) vr, flyt markør, 2 (2, 2, 2, 3, 3, 4) vr, strik ærmediagram, 2 (2, 2, 2, 3, 3, 4) vr, flyt markør, 1 vr, flyt markør, 1 r, strik næste p af halsdiagram, 1 dr r.

Bemærk: Disse 2 p udgør mønstret, der består af 1 m i retstrikning, 23 m i halsdiagram og 1 m i omvendt retstrikning mellem forkanter og halsmarkører, samt ærmediagrammer midt på ærmerne og rygdiagram midt på ryggen. Resten af pinden strikkes i glatstrikning. Alle udtagninger indarbejdes i glatstrikningen. Husk hele vejen at strikke sidste m på alle p som 1 dr r.

- Udtagningsp (hals og raglan) (rets): 1 r, strik halsdiagram, 1 vr, (flyt markør, 1 ud venstre, mønster til markør, 1 ud højre, flyt markør, 1 r, 1 ud venstre, mønster til 1 m før markør, 1 ud højre, 1 r) x 2, flyt markør, 1 ud venstre, ret til markør, 1 ud højre, flyt markør, 1 vr, strik halsdiagram, 1 dr r = 10 m taget ud.

- Strik 1 vrangp i mønster.

- Udtagningsp (raglan) (rets): 1 r, strik halsdiagram, 1 vr, flyt markør, (mønster til markør, 1 ud højre, flyt markør, 1 r, 1 ud venstre, mønster til 1 m før markør, 1 ud højre, 1 r, flyt markør, 1 ud venstre) x 2, ret til markør, flyt markør, 1 vr, strik halsdiagram, 1 dr r = 8 m taget ud.

- Strik 1 vrangp i mønster.

Gent de sidste 4 p yderligere 6 (8, 11, 12, 12, 13, 14) gange. Skift til længere rundpind, når det er nødvendigt. = 245 (281, 335, 353, 359, 377, 401) m = 47 (53, 62, 65, 65, 68, 71) m til hvert forstykke, 69 (77, 89, 93, 95, 99, 105) m til ryggen og 41 (49, 61, 65, 67, 71, 77) m til hvert ærme.

Str XS og S

- Udtagningsp (hals og ærme) (rets): Mønster til markør, flyt markør, 1 ud venstre, ret til markør, flyt markør, 1 r, 1 ud venstre, mønster til 1 m før markør, 1 ud højre, 1 r, flyt markør, mønster til markør, flyt markør, 1 r, 1 ud venstre, mønster til 1 m før markør, 1 ud højre, 1 r, flyt markør, ret til markør, 1 ud venstre, flyt markør, mønster pinden ud = 6 m taget ud. Strik 1 vrangp i mønster.

- Udtagningsp (ærme) (rets): Mønster til næste raglanmarkør, flyt markør, 1 r, 1 ud venstre, mønster til 1 m før markør, 1 ud højre, 1 r, flyt markør, mønster til markør, flyt markør, 1 r, 1 ud venstre, mønster til 1 m før markør, 1 ud højre, 1 r, flyt markør, mønster pinden ud = 4 m taget ud.

- Strik 1 vrangp i mønster.

Gent de sidste 4 p yderligere 2 (1, -, -, -, -, -) gange = 275 (301, -, -, -, -, -) m = 50 (55, -, -, -, -, -) m til hvert forstykke, 69 (77, -, -, -, -, -) m til ryggen og 53 (57, -, -, -, -, -) m til hvert ærme.

Str M-3XL

- Udtagningsp (hals og krop) (rets): Mønster til markør, flyt markør, 1 ud venstre, ret til markør, 1 ud højre, flyt markør, mønster til markør, flyt markør, 1 ud venstre, mønster til markør, 1 ud højre, flyt markør, mønster til markør, flyt markør, 1 ud højre, ret til markør, 1 ud venstre, flyt markør, mønster pinden ud = 6 m taget ud.

- Strik 1 vrangp i mønster.

- Udtagningsp (krop) (rets): Mønster til næste raglanmarkør, 1 ud højre, flyt markør, mønster til markør, flyt markør, 1 ud venstre, mønster til markør, 1 ud højre, flyt markør, mønster til markør, flyt markør, 1 ud højre, mønster pinden ud = 4 m taget ud.

- Strik 1 vrangp i mønster.

Gent de sidste 4 p yderligere - (-, 0, 1, 1, 0, 0) gange = - (-, 345, 373, 379, 387, 411) m = - (-, 65, 71, 71, 71, 74) m til hvert forstykke, - (-, 93, 101, 103, 103, 109) m til ryggen og - (-, 61, 65, 67, 71, 77) m til hvert ærme.

Str XL-3XL

- Gent udtagningsp (hals og krop).

- Udtagningsp (krop) (vrangs): Mønster til næste raglanmarkør, 1 ud som vr, flyt markør, mønster til markør, flyt markør, 1 ud som vr, mønster til markør, 1 ud som vr, flyt markør, mønster til markør, flyt markør, 1 ud som vr, mønster pinden ud = 4 m taget ud.

- Gent udtagningsp (krop) (rets).

- Gent udtagningsp (krop) (vrangs).

Gent de sidste 4 p yderligere - (-, -, -, 0, 1, 1) gange = - (-, -, -, 397, 423, 447) m = - (-, -, -, 76, 81, 84) m til hvert forstykke, - (-, -, -, 111, 119, 125) m til ryggen og - (-, -, -, 67, 71, 77) m til hvert ærme.

Opdeling af ærmer og krop

Alle str

- Startp (rets): Mønster til markør, flyt markør, 1 ud venstre, *mønster til raglanmarkør, fjern markør, sæt de næste 53 (57, 61, 65, 67, 71, 77) m på en holder, fjern markør, vend og slå 10 (12, 12, 14, 16, 20, 24) m op, vend igen.* Gent fra * til * endnu en gang, ret til markør, 1 ud højre, flyt markør, mønster pinden ud. Der er 2 markører tilbage i halsen på hvert forstykke = 201 (223, 249, 273, 297, 323, 343) m = 59 (65, 72, 79, 85, 92, 97) m til hvert forstykke, 83 (93, 105, 115, 127, 139, 149) m til ryggen.

Bemærk: Noter den sidst strikkede p i ærmediagrammet, så du kan huske det senere.

- Næste p (vrangs): 1 r, strik halsdiagram, 1 r, flyt markør, mønster til markør (strik de opslåede ærmegabsmasker i glatstrikning), flyt markør, 1 r, strik halsdiagram, 1 dr r.

Krop

- Strik 2 p i mønster.

- Udtagningsp (hals) P (rets): Mønster til markør, flyt markør, 1 ud venstre, mønster til markør, 1 ud højre, flyt markør, mønster pinden ud = 2 m taget ud.

- Strik 1 vrangp i mønster.

Gent de sidste 4 p yderligere 5 (5, 4, 4, 3, 3, 2) gange = 213 (235, 259, 283, 305, 331, 349) m. Strik videre i mønster, til arb måler 11 cm fra ærmegabet. Slut efter en vrangp.

Venderækker

- P 1 (rets): Mønster til 6 m før sidste markør, fold og vend.

- P 2 (vrangs): Mønster til 6 m før sidste markør, fold og vend.

- P 3: Mønster. Strik de foldede m sm med omslaget.

- P 4: Mønster. Strik de foldede m sm med omslaget.

- P 5-6: Mønster.

Gent p 1-6 yderligere 9 gange. Strik videre i mønster, til arb måler ca. 36 cm fra ærmegabet, målt langs midte af ryggen, eller til arb er 5 cm kortere end den ønskede længde. Slut efter p 16 i rygdiagrammet.

Nederste kant

- P 1 (rets): Mønster til markør, flyt markør, (1 dr r, 1 vr) til 1 m før markør, 1 dr r, flyt markør, mønster pinden ud.

- P 2 (vrangs): Mønster til markør, flyt markør, (1 dr vr, 1 r) til 1 m før markør, 1 dr vr, flyt markør, mønster pinden ud.

Forts med at følge halsdiagrammet (drejet rib), til arb måler 41½ cm fra ærmegabet, målt langs midten af ryggen, eller ønsket længde. Slut efter en vrangp. Luk af i mønster.

Ærmer

Med strømpepinde (eller med lang rundpind til magic loop) vender du rets af bærestykket mod dig og starter midt i ærmegabet. Strik 5 (6, 6, 7, 8, 10, 12) m op i forlængelse af maskerne på holder således: strik mønster over de 53 (57, 61, 65, 67, 71, 77) ærmemasker på holder, strik 5 (6, 6, 7, 8, 10, 12) m op til midt på ærmegabet. Strik rundt herfra = 63 (69, 73, 79, 83, 91,

101) m.

- Strik 9 (7, 7, 6, 6, 5, 4) omg i glatstrikning og ærmediagram.

- Indtagningsomg: 1 r, 2 r sm, mønster til de sidste 3 m, 2 r dr sm, 1 r = 2 m taget ind. Gent de sidste 10 (8, 8, 7, 7, 6, 5) omg yderligere 11 (14, 15, 17, 18, 21, 25) gange = 39 (39, 41, 43, 45, 47, 49) m.

- Strik 4 omg i mønster.

- Gent indtagningsomg = 37 (37, 39, 41, 43, 45, 47) m.

Strik videre i mønster, til ærmet måler ca. 45 (46½, 46½, 46½, 47, 47, 48½) cm fra ærmegabet eller 5 cm kortere end ønsket længde. Slut efter omg 8 af ærmediagrammet.

Manchet

- Omg 1: (1 dr r, 1 vr) til ærmediagrammaskerne, strik ærmediagram, (1 dr r, 1 vr) til de sidste 2 m, 2 vr sm = 36 (36, 38, 40, 42, 44, 46) m.

- Omg 2-3: (1 dr r, 1 vr) til ærmediagrammaskerne, strik ærmediagram, (1 dr r, 1 vr) omg ud.

- Omg 4: (1 dr r, 1 vr) omg ud.

- Gent omg 4 til manchetten måler 5 cm.

Luk af i rib. Lav endnu et ærme magen til.

Færdiggørelse

Hæft alle ender. Blok cardiganen i de rette mål.

Om designeren

(c) 2018 Valentina Cosciani. Original titel Yoru. Trykt i Knitty Winter 2018. Fotos: Paolo Bonivento. Kun til personlig brug. Hverken opskrift eller færdigstrikket produkt må videresælges. Kontakt Valentina Cosciani. Oversat af Marianne Holmen med tilladelse af designeren. Translated with permission.

Størrelseskategori: Store størrelser, Voksen

Overdele og kjoler: Cardigans / Jakker

Strikkefasthed: 22 m

Konstruktion: Montering / sammensyning, Oppefra og ned, Tilsatte ærmer, Vendepinde

Pindestørrelse: 3 mm

Garntykkelse: Fingering

Teknik: Diagram, Hulmønster

Fremgangsmåde

Yoru er en japansk inspireret cardigan, der strikkes ovenfra og ned i et stykke. Sjalskraven strikkes i to symmetriske halvdele og dekoreres med et spændende mønster. Der samles masker op fra kraven og arbejdes nedad til bærestykket. Derefter opdeles arb til krop og ærmer. Ærmerne har også et mønster, der fortsætter hele vejen ned langs armen, og til kroppen bruges venderækker, således at ryggen bliver en smule længere end forstykkerne.

Størrelser

XS (S, M, L, XL, 2XL, 3XL) . Vist i str L med 9 cm bevægelsesvidde over ryggen. Mål Overvidde: 96½ (106½, 117½, 128½, 138½, 150½, 159) cm. Rygvidde (fra midt i ærmegabet til midt i det andet ærmegab): 38 (43, 48½, 53½, 58½, 64, 68½) cm. Længde: 65½ (66½, 69, 72, 73, 74½, 75½) cm.

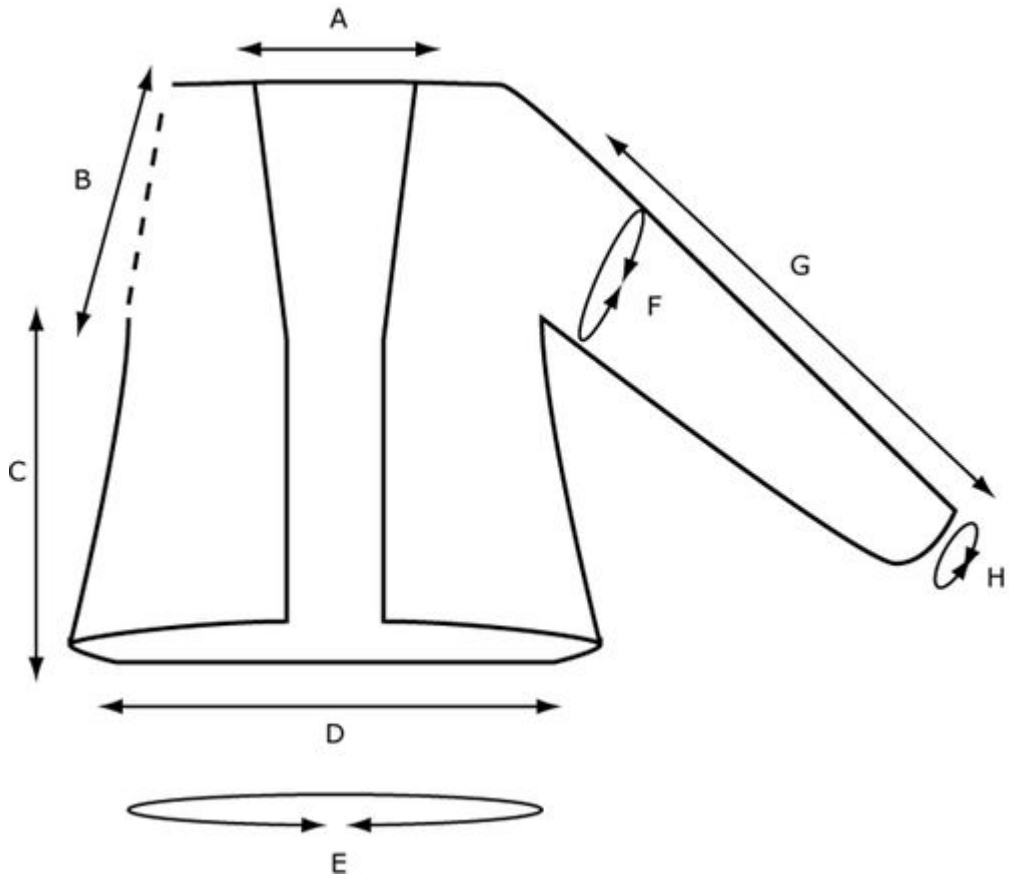

A: Nakke: 18 (18, 18, 18, 19, 19, 19½) cm B: Længde af raglansøm: 24 (25½, 28, 30½, 32, 33, 34½) cm C: Længde af krop: 41½ cm D: Rygvidde: 38 (43, 48½, 53½, 58½, 64, 68½) cm E: Overvidde: 96½ (106½, 117½, 128½, 138½, 150½, 159) cm F: Omkreds af overarm: 29 (32, 33½, 36, 38, 42, 46½) cm G: Ærmelængde: 50 (51½, 51½, 51½, 52, 52, 53½) cm H: Omkreds af manchet: 17 (17, 18, 19, 19½, 21, 21½) cm

Materialer

Garn

Brooklyn Tweed Loft (100 % amerikansk uld; 251 m/50 g); farve: Old World; 5 (6, 7, 7, 8, 9, 10) ngl.

Strikkepinde

Rundpind 3 mm, 80 cm eller længere. Strømpepinde 3 mm, eller en lang rundpind til magic loop eller 2 korte rundpinde. Brug altid den pindetykkelse, der kræves for at opnå strikkefastheden.

Tilbehør

Stoppenål. 6 maskemarkører (evt. 4 i afvigende farve til raglan). Maskeholdere eller garnrester.

Strikkefasthed

22 m/32 p = 10 x 10 cm i glatstrikning. Halsdiagrammet måler 10 cm i bredden. Rygdiagrammet måler 17 cm i bredden. Ærmediagrammet måler 4 cm i bredden. Strikkefastheden måles altid efter blokning.

Kommentarer

Bærestykket strikkes frem og tilbage i et stykke ovenfra til ærmegabene. Efter opdelingen strikkes igen frem og tilbage. Til ærmerne strikkes der rundt.

Teknikker

Kabelopslag: Se fx her. Venderækker: I stedet for at strikke almindelige venderækker kan du med fordel bruge tyske venderækker. Hvis du gør det, skal arb vendes før "fold og vend". Markører: Det vil være en god ide at bruge markører til at angive rammerne for diagrammerne.

Forkortelser

1 ud højre: Udtagning, der hælder mod højre: løft løkken ml pindene bagfra og strik den ret eller vr = 1 m taget ud. 1 ud venstre: Udtagning, der hælder mod venstre: løft løkken ml pindene forfra og strik den drejet ret eller vr = 1 m taget ud.

Diagrammer

Halsdiagrammet tæller som 23 m og rygdiagrammet som 37 m.

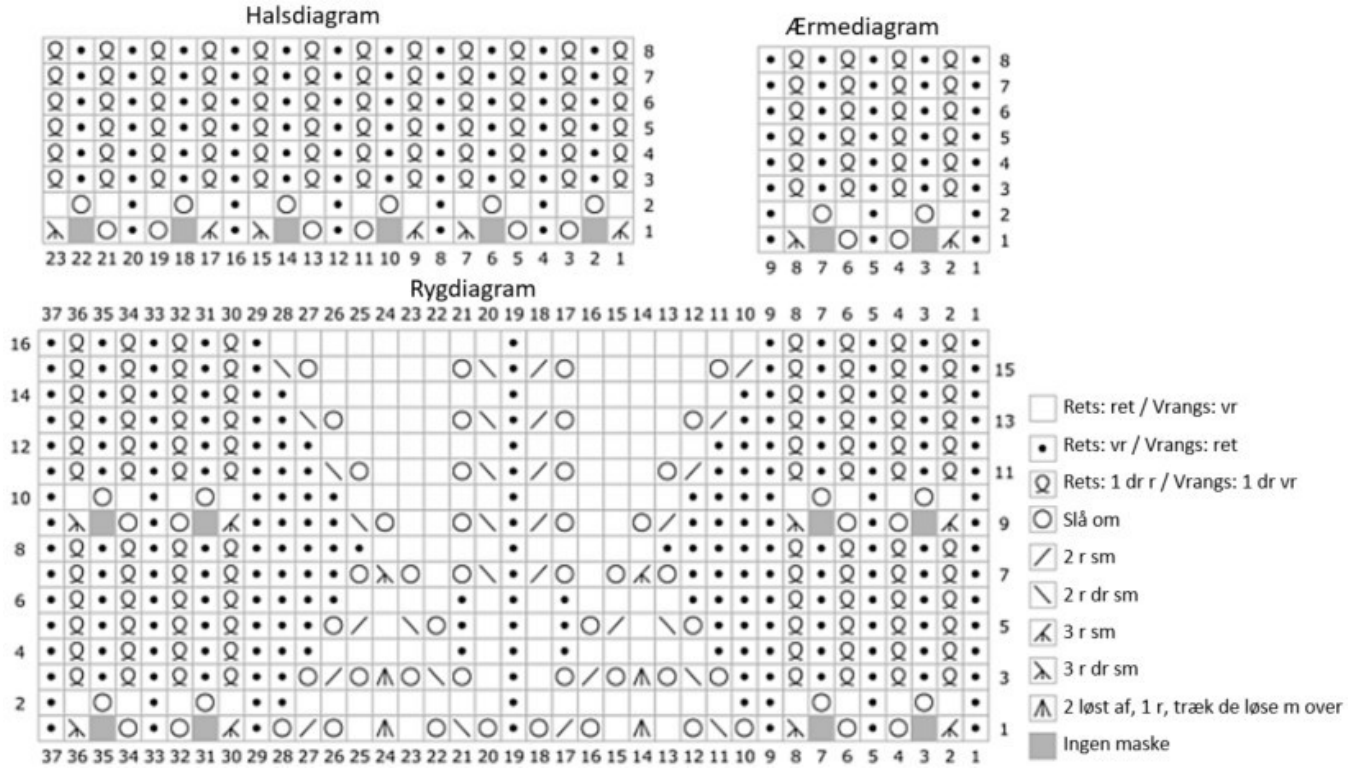

Halsdiagram (over 23 m)

Bemærk: Efter p 1 har du kun 17 m, men efter p 2 har du igen 23.

- P 1 (rets): (3 r sm, slå om, 1 vr, slå om, 3 r dr sm, 1 vr) x 2, 3 r sm, slå om, 1 vr, slå om, 3 r dr sm.

- P 2 (vrangs): (1 vr, slå om, 1 vr, 1 r) x 5, 1 vr, slå om, 1 vr.

- P 3, 5, 7: (1 dr r, 1 vr) x 11, 1 dr r.

- P 4, 6, 8: (1 dr vr, 1 r) x 11, 1 dr vr.

Gent p 1-8.

Rygdiagram (over 37 m)

Bemærk: Efter p 1 og 9 har du kun 33 m, men efter p 2 og 10 har du igen 37.

- P 1 (rets): 1 vr, 3 r sm, slå om, 1 vr, slå om, 3 r dr sm, (1 vr, slå om, 2 r dr sm, slå om, 1 r, 2 løst af, 1 r, træk de løse m over, 1 r, slå om, 2 r sm, slå om) x 2, 1 vr, 3 r sm, slå om, 1 vr, slå om, 3 r dr sm, 1 vr.

- P 2 (vrangs): (1 r, 1 vr, slå om, 1 vr) x 2, 2 r, 8 vr, 1 r, 8 vr, 2 r, (1 vr, slå om, 1 vr, 1 r) x 2.

- P 3: (1 vr, 1 dr r) x 4, 2 vr, slå om, 2 r dr sm, slå om, 2 løst af, 1 r, træk de løse m over, slå om, 2 r sm, slå om, 1 r, 1 vr, 1 r, slå om, 2 r dr sm, slå om, 2 løst af, 1 r, træk de løse m over, slå om, 2 r sm, slå om, 2 vr, (1 dr r, 1 vr) x 4.

- P 4: (1 r, 1 dr vr) x 4, 3 r, 5 vr, (1 r, 1 vr) x 2, 1 r, 5 vr, 3 r, (1 dr vr, 1 r) x 4.

- P 5: (1 vr, 1 dr r) x 4, 3 vr, slå om, 2 r dr sm, 1 r, 2 r sm, slå om, (1 vr, 1 r) x 2, 1 vr, slå om, 2 r dr sm, 1 r, 2 r sm, slå om, 3 vr, (1 dr r, 1 vr) x 4.

- P 6: (1 r, 1 dr vr) x 4, 4 r, 4 vr, (1 r, 1 vr) x 2, 1 r, 4 vr, 4 r, (1 dr vr, 1 r) x 4.

- P 7: (1 vr, 1 dr r) x 4, 4 vr, slå om, 3 r sm, slå om, 1 r, slå om, 2 r sm, 1 vr, 2 r dr sm, slå om, 1 r, slå om, 3 r dr sm, slå om, 4 vr, (1 dr r, 1 vr) x 4.

- P 8: (1 r, 1 dr vr) x 4, 5 r, 5 vr, 1 r, 5 vr, 5 r, (1 dr vr, 1 r) x 4.

- P 9: 1 vr, 3 r sm, slå om, 1 vr, slå om, 3 r dr sm, 4 vr, 2 r sm, slå om, 2 r, slå om, 2 r sm, 1 vr, 2 r dr sm, slå om, 2 r, slå om, 2 r dr sm, 4 vr, 3 r sm, slå om, 1 vr, slå om, 3 r dr sm, 1 vr.

- P 10: (1 r, 1 vr, slå om, 1 vr) x 2, 4 r, 6 vr, 1 r, 6 vr, 4 r, (1 vr, slå om, 1 vr, 1 r) x 2.

- P 11: (1 vr, 1 dr r) x 4, 3 vr, 2 r sm, slå om, 3 r, slå om, 2 r sm, 1 vr, 2 r dr sm, slå om, 3 r, slå om, 2 r dr sm, 3 vr, (1 dr r, 1 vr) x 4.

- P 12: (1 r, 1 dr vr) x 4, 3 r, 7 vr, 1 r, 7 vr, 3 r, (1 dr vr, 1 r) x 4.

- P 13: (1 vr, 1 dr r) x 4, 2 vr, 2 r sm, slå om, 4 r, slå om, 2 r sm, 1 vr, 2 r dr sm, slå om, 4 r, slå om, 2 r dr sm, 2 vr, (1 dr r, 1 vr) x 4.

- P 14: (1 r, 1 dr vr) x 4, 2 r, 8 vr, 1 r, 8 vr, 2 r, (1 dr vr, 1 r) x 4.

- P 15: (1 vr, 1 dr r) x 4, 1 vr, 2 r sm, slå om, 5 r, slå om, 2 r sm, 1 vr, 2 r dr sm, slå om, 5 r, slå om, 2 r dr sm, 1 vr, (1 dr r, 1 vr) x 4.

- P 16: (1 r, 1 dr vr) x 4, (1 r, 9 vr) x 2, 1 r, (1 dr vr, 1 r) x 4.

Gent p 1-16.

Ærmediagram (strikket frem og tilbage over 9 m

Bemærk: Efter p 1 har du kun 7 m, men efter p 2 har du igen 9.

- P 1 (rets): 1 vr, 3 r sm, slå om, 1 vr, slå om, 3 r dr sm, 1 vr.

- P 2 (vrangs): 1 r, (1 vr, slå om, 1 vr, 1 r) x 2.

- P 3, 5, 7: (1 vr, 1 dr r) x 4, 1 vr.

- P 4, 6, 8: (1 r, 1 dr vr) x 4, 1 r.

Gent p 1-8.

Ærmediagram (strikket rundt over 9 m)

Bemærk: Efter omg 1 har du kun 7 m, men efter omg 2 har du igen 9.

- Omg 1: 1 vr, 3 r sm, slå om, 1 vr, slå om, 3 r dr sm, 1 vr.

- Omg 2: (1 vr, 1 r, slå om, 1 r) x 2, 1 vr.

- Omg 3-8: (1 vr, 1 dr r) x 4, 1 vr.

Gent omg 1-8.

Sådan gør du

Nakkekant

Slå 25 m op.

- P 1 (rets): 1 r, strik p 1 af halsdiagrammet over de næste 23 m, 1 dr r.

- P 2 (vrangs): 1 r, strik halsdiagram over de næste 23 m, 1 dr r.

- Forts i mønster og strik den første m på alle p ret og den sidste m dr ret, til du har strikket i alt 44 (44, 44, 44, 48, 48, 52) p. Slut efter p 4 (4, 4, 4, 8, 8, 4) af diagrammet.

- Bryd garnet og sæt maskerne på en maskeholder.

- Med vrangs vendt mod dig strikker du 25 m vr op fra opslagskanten. Vend, så rets vender mod dig.

- Strik p 1-2 og forts så i mønster, til du har strikket i alt 44 (44, 44, 44, 48, 48, 52) p. Slut efter p 4 (4, 4, 4, 8, 8, 4) af diagrammet.

- Næste p (rets): 1 r, strik p 5 (5, 5, 5, 1, 1, 5) af halsdiagrammet til den sidste m, 1 vr; drej arb 90 grader med uret og strik 61 (61, 61, 61, 67, 67, 73) m op langs kanten af nakken (ca. 2 m for hver 3 p); drej igen arb 90 grader. Sæt maskerne fra holder på venstre pind og strik 1 vr, strik p 5 (5, 5, 5, 1, 1, 5) af halsdiagrammet til den sidste m, 1 dr r = 111 (111, 111, 111, 117, 117, 123) m.

Bærestykke

- Startp (vrangs): 1 r, strik næste p af halsdiagrammet, 1 r, sæt markør til hals, sæt markør til raglan, 1 (1, 1, 1, 2, 2, 3) vr, (1 r, 1 dr vr) x 4, 1 r, 1 (1, 1, 1, 2, 2, 3) vr, sæt markør til raglan, 1 (1, 1, 1, 2, 2, 3) vr, (1 r, 1 dr vr) x 4, (1 r, 9 vr) x 2, 1 r, (1 dr vr, 1 r) x 4, 1 (1, 1, 1, 2, 2, 3) vr, sæt markør til raglan, 1 (1, 1, 1, 2, 2, 3) vr, (1 r, 1 dr vr) x 4, 1 r, 1 (1, 1, 1, 2, 2, 3) vr, sæt markør til raglan, sæt markør til hals, 1 r, strik halsdiagram, 1 dr r = 25 m til hvert forstykke; 39 (39, 39, 39, 41, 41, 43) m til ryggen; 11 (11, 11, 11, 13, 13, 15) m til hvert ærme.

- P 1 (rets): 1 r, strik halsdiagram, 1 vr, flyt halsmarkør, 1 ud højre, flyt raglanmarkør, 1 r, 1 ud venstre, 0 (0, 0, 0, 1, 1, 2) r, strik p 1 af ærmediagram, 0 (0, 0, 0, 1, 1, 2) r, 1 ud højre, 1 r, flyt raglanmarkør, 1 ud venstre, 1 (1, 1, 1, 2, 2, 3) r, strik p 1 af rygdiagram, 1 (1, 1, 1, 2, 2, 3) r, 1 ud højre, flyt raglanmarkør, 1 r, 1 ud venstre, 0 (0, 0, 0, 1, 1, 2) r, strik p 1 af ærmediagram, 0 (0, 0, 0, 1, 1, 2) r, 1 ud højre, 1 r, flyt raglanmarkør, 1 ud venstre, flyt halsmarkør, 1 vr, strik halsdiagram, 1 dr r = 119 (119, 119, 119, 125, 125, 131) m = 26 m til hvert forstykke; 41 (41,

41, 41, 43, 43, 45) m til ryggen; 13 (13, 13, 13, 15, 15, 17) m til hvert ærme.

- Næste p (vrangs): 1 r, strik halsdiagram, 1 r, flyt markør, vr til markør, flyt markør, 2 (2, 2, 2, 3, 3, 4) vr, strik næste p i ærmediagram, 2 (2, 2, 2, 3, 3, 4) vr, flyt markør, 2 (2, 2, 2, 3, 3, 4) vr, strik næste p af rygdiagram, 2 (2, 2, 2, 3, 3, 4) vr, flyt markør, 2 (2, 2, 2, 3, 3, 4) vr, strik ærmediagram, 2 (2, 2, 2, 3, 3, 4) vr, flyt markør, 1 vr, flyt markør, 1 r, strik næste p af halsdiagram, 1 dr r.

Bemærk: Disse 2 p udgør mønstret, der består af 1 m i retstrikning, 23 m i halsdiagram og 1 m i omvendt retstrikning mellem forkanter og halsmarkører, samt ærmediagrammer midt på ærmerne og rygdiagram midt på ryggen. Resten af pinden strikkes i glatstrikning. Alle udtagninger indarbejdes i glatstrikningen. Husk hele vejen at strikke sidste m på alle p som 1 dr r.

- Udtagningsp (hals og raglan) (rets): 1 r, strik halsdiagram, 1 vr, (flyt markør, 1 ud venstre, mønster til markør, 1 ud højre, flyt markør, 1 r, 1 ud venstre, mønster til 1 m før markør, 1 ud højre, 1 r) x 2, flyt markør, 1 ud venstre, ret til markør, 1 ud højre, flyt markør, 1 vr, strik halsdiagram, 1 dr r = 10 m taget ud.

- Strik 1 vrangp i mønster.

- Udtagningsp (raglan) (rets): 1 r, strik halsdiagram, 1 vr, flyt markør, (mønster til markør, 1 ud højre, flyt markør, 1 r, 1 ud venstre, mønster til 1 m før markør, 1 ud højre, 1 r, flyt markør, 1 ud venstre) x 2, ret til markør, flyt markør, 1 vr, strik halsdiagram, 1 dr r = 8 m taget ud.

- Strik 1 vrangp i mønster.

Gent de sidste 4 p yderligere 6 (8, 11, 12, 12, 13, 14) gange. Skift til længere rundpind, når det er nødvendigt. = 245 (281, 335, 353, 359, 377, 401) m = 47 (53, 62, 65, 65, 68, 71) m til hvert forstykke, 69 (77, 89, 93, 95, 99, 105) m til ryggen og 41 (49, 61, 65, 67, 71, 77) m til hvert ærme.

Str XS og S

- Udtagningsp (hals og ærme) (rets): Mønster til markør, flyt markør, 1 ud venstre, ret til markør, flyt markør, 1 r, 1 ud venstre, mønster til 1 m før markør, 1 ud højre, 1 r, flyt markør, mønster til markør, flyt markør, 1 r, 1 ud venstre, mønster til 1 m før markør, 1 ud højre, 1 r, flyt markør, ret til markør, 1 ud venstre, flyt markør, mønster pinden ud = 6 m taget ud. Strik 1 vrangp i mønster.

- Udtagningsp (ærme) (rets): Mønster til næste raglanmarkør, flyt markør, 1 r, 1 ud venstre, mønster til 1 m før markør, 1 ud højre, 1 r, flyt markør, mønster til markør, flyt markør, 1 r, 1 ud venstre, mønster til 1 m før markør, 1 ud højre, 1 r, flyt markør, mønster pinden ud = 4 m taget ud.

- Strik 1 vrangp i mønster.

Gent de sidste 4 p yderligere 2 (1, -, -, -, -, -) gange = 275 (301, -, -, -, -, -) m = 50 (55, -, -, -, -, -) m til hvert forstykke, 69 (77, -, -, -, -, -) m til ryggen og 53 (57, -, -, -, -, -) m til hvert ærme.

Str M-3XL

- Udtagningsp (hals og krop) (rets): Mønster til markør, flyt markør, 1 ud venstre, ret til markør, 1 ud højre, flyt markør, mønster til markør, flyt markør, 1 ud venstre, mønster til markør, 1 ud højre, flyt markør, mønster til markør, flyt markør, 1 ud højre, ret til markør, 1 ud venstre, flyt markør, mønster pinden ud = 6 m taget ud.

- Strik 1 vrangp i mønster.

- Udtagningsp (krop) (rets): Mønster til næste raglanmarkør, 1 ud højre, flyt markør, mønster til markør, flyt markør, 1 ud venstre, mønster til markør, 1 ud højre, flyt markør, mønster til markør, flyt markør, 1 ud højre, mønster pinden ud = 4 m taget ud.

- Strik 1 vrangp i mønster.

Gent de sidste 4 p yderligere - (-, 0, 1, 1, 0, 0) gange = - (-, 345, 373, 379, 387, 411) m = - (-, 65, 71, 71, 71, 74) m til hvert forstykke, - (-, 93, 101, 103, 103, 109) m til ryggen og - (-, 61, 65, 67, 71, 77) m til hvert ærme.

Str XL-3XL

- Gent udtagningsp (hals og krop).

- Udtagningsp (krop) (vrangs): Mønster til næste raglanmarkør, 1 ud som vr, flyt markør, mønster til markør, flyt markør, 1 ud som vr, mønster til markør, 1 ud som vr, flyt markør, mønster til markør, flyt markør, 1 ud som vr, mønster pinden ud = 4 m taget ud.

- Gent udtagningsp (krop) (rets).

- Gent udtagningsp (krop) (vrangs).

Gent de sidste 4 p yderligere - (-, -, -, 0, 1, 1) gange = - (-, -, -, 397, 423, 447) m = - (-, -, -, 76, 81, 84) m til hvert forstykke, - (-, -, -, 111, 119, 125) m til ryggen og - (-, -, -, 67, 71, 77) m til hvert ærme.

Opdeling af ærmer og krop

Alle str

- Startp (rets): Mønster til markør, flyt markør, 1 ud venstre, *mønster til raglanmarkør, fjern markør, sæt de næste 53 (57, 61, 65, 67, 71, 77) m på en holder, fjern markør, vend og slå 10 (12, 12, 14, 16, 20, 24) m op, vend igen.* Gent fra * til * endnu en gang, ret til markør, 1 ud højre, flyt markør, mønster pinden ud. Der er 2 markører tilbage i halsen på hvert forstykke = 201 (223, 249, 273, 297, 323, 343) m = 59 (65, 72, 79, 85, 92, 97) m til hvert forstykke, 83 (93, 105, 115, 127, 139, 149) m til ryggen.

Bemærk: Noter den sidst strikkede p i ærmediagrammet, så du kan huske det senere.

- Næste p (vrangs): 1 r, strik halsdiagram, 1 r, flyt markør, mønster til markør (strik de opslåede ærmegabsmasker i glatstrikning), flyt markør, 1 r, strik halsdiagram, 1 dr r.

Krop

- Strik 2 p i mønster.

- Udtagningsp (hals) P (rets): Mønster til markør, flyt markør, 1 ud venstre, mønster til markør, 1 ud højre, flyt markør, mønster pinden ud = 2 m taget ud.

- Strik 1 vrangp i mønster.

Gent de sidste 4 p yderligere 5 (5, 4, 4, 3, 3, 2) gange = 213 (235, 259, 283, 305, 331, 349) m. Strik videre i mønster, til arb måler 11 cm fra ærmegabet. Slut efter en vrangp.

Venderækker

- P 1 (rets): Mønster til 6 m før sidste markør, fold og vend.

- P 2 (vrangs): Mønster til 6 m før sidste markør, fold og vend.

- P 3: Mønster. Strik de foldede m sm med omslaget.

- P 4: Mønster. Strik de foldede m sm med omslaget.

- P 5-6: Mønster.

Gent p 1-6 yderligere 9 gange. Strik videre i mønster, til arb måler ca. 36 cm fra ærmegabet, målt langs midte af ryggen, eller til arb er 5 cm kortere end den ønskede længde. Slut efter p 16 i rygdiagrammet.

Nederste kant

- P 1 (rets): Mønster til markør, flyt markør, (1 dr r, 1 vr) til 1 m før markør, 1 dr r, flyt markør, mønster pinden ud.

- P 2 (vrangs): Mønster til markør, flyt markør, (1 dr vr, 1 r) til 1 m før markør, 1 dr vr, flyt markør, mønster pinden ud.

Forts med at følge halsdiagrammet (drejet rib), til arb måler 41½ cm fra ærmegabet, målt langs midten af ryggen, eller ønsket længde. Slut efter en vrangp. Luk af i mønster.

Ærmer

Med strømpepinde (eller med lang rundpind til magic loop) vender du rets af bærestykket mod dig og starter midt i ærmegabet. Strik 5 (6, 6, 7, 8, 10, 12) m op i forlængelse af maskerne på holder således: strik mønster over de 53 (57, 61, 65, 67, 71, 77) ærmemasker på holder, strik 5 (6, 6, 7, 8, 10, 12) m op til midt på ærmegabet. Strik rundt herfra = 63 (69, 73, 79, 83, 91,

101) m.

- Strik 9 (7, 7, 6, 6, 5, 4) omg i glatstrikning og ærmediagram.

- Indtagningsomg: 1 r, 2 r sm, mønster til de sidste 3 m, 2 r dr sm, 1 r = 2 m taget ind. Gent de sidste 10 (8, 8, 7, 7, 6, 5) omg yderligere 11 (14, 15, 17, 18, 21, 25) gange = 39 (39, 41, 43, 45, 47, 49) m.

- Strik 4 omg i mønster.

- Gent indtagningsomg = 37 (37, 39, 41, 43, 45, 47) m.

Strik videre i mønster, til ærmet måler ca. 45 (46½, 46½, 46½, 47, 47, 48½) cm fra ærmegabet eller 5 cm kortere end ønsket længde. Slut efter omg 8 af ærmediagrammet.

Manchet

- Omg 1: (1 dr r, 1 vr) til ærmediagrammaskerne, strik ærmediagram, (1 dr r, 1 vr) til de sidste 2 m, 2 vr sm = 36 (36, 38, 40, 42, 44, 46) m.

- Omg 2-3: (1 dr r, 1 vr) til ærmediagrammaskerne, strik ærmediagram, (1 dr r, 1 vr) omg ud.

- Omg 4: (1 dr r, 1 vr) omg ud.

- Gent omg 4 til manchetten måler 5 cm.

Luk af i rib. Lav endnu et ærme magen til.

Færdiggørelse

Hæft alle ender. Blok cardiganen i de rette mål.

Om designeren

(c) 2018 Valentina Cosciani. Original titel Yoru. Trykt i Knitty Winter 2018. Fotos: Paolo Bonivento. Kun til personlig brug. Hverken opskrift eller færdigstrikket produkt må videresælges. Kontakt Valentina Cosciani. Oversat af Marianne Holmen med tilladelse af designeren. Translated with permission.

Flere billeder



Yoru 2



Yoru 1



Yoru 5



Yoru 3

Find opskriften på hjemmesiden:

https://strikkeglad.dk/opskrifter/yoru/